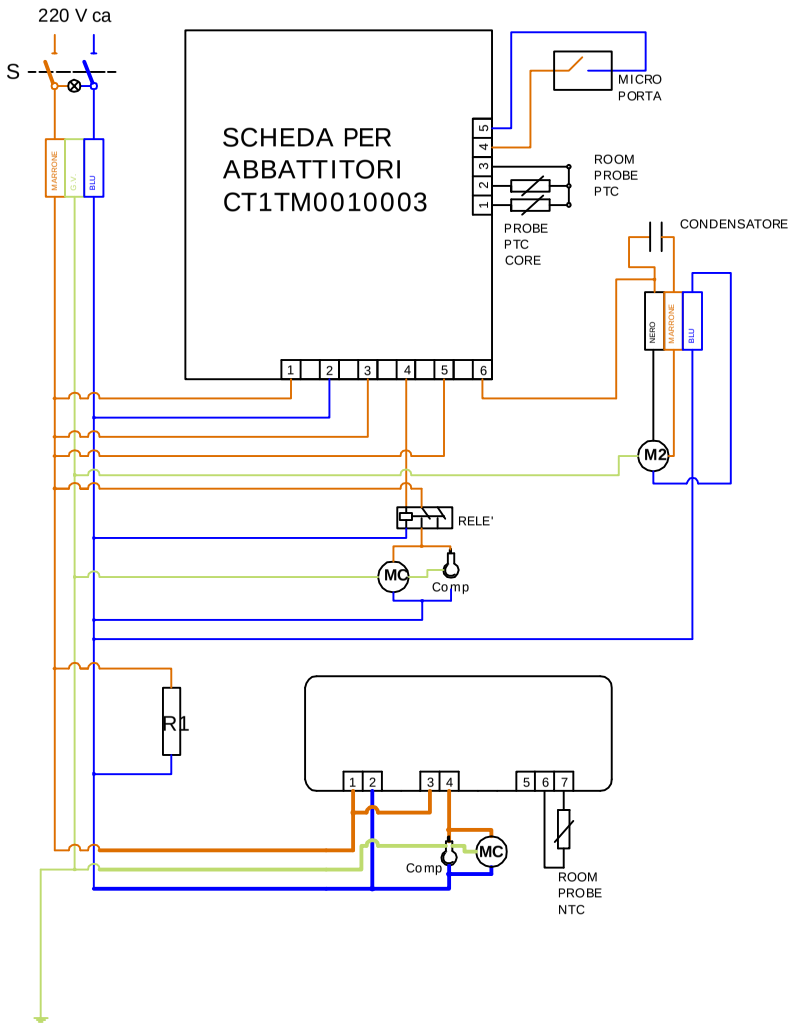

LEGENDA:

S: INTERUTTORE BIPOLARE.

COMP: COPRESSORE (ML..TB).

M0: MOTORE PER VENTOLE SUPPLEMENTO CONDENSATORE.

MC: MOTORE PER VENTOLE SU CONDENSATORE E RAFFREDDAMENTO COMPRESSORE.

M2: MOTORE PER VENTOLE SU EVAPORATORE.

R1: RESISTENZA INTERNA ALLA PLASTICA DI BORDO PORTA.

RELE': RELE' PER ALIMENTEZIONE COMPRESSORE.

MICRO PORTA: INTERRUTTORE PORTA APERTA.

PROBE NTC CONDENSATORE: SONDA DI CONTROLLO SURRISCALDAMENTO CONDENSATORE.

ROOM PROBE PTC: SONDA NELLA CAMERA REFRIGERATA PTC.

PROBE PTC CORE: SONDA SPILLONE PTC PER LA TEMPERATURA INTERNA DELL'ALIMENTO DA ABBATTERE.

CONDENSATORE: CONDENSATORE DI SPUNTO PER VENTOLA INTERNA DA 2 MICROFARAD

REV.	MODIFICHE	DATA	NOME RIC.
01	DISEGNATO	11/03/14	UFF.TECNICO

CODICE
EL_ABB_35T_TN_01

NOME		DATA
DISEGNATO	UFF.TECNICO	11/03/14
CONTROLLATO	UFF.QUALITÀ	11/03/14

PERCORSO FILE

UNITA' DI MISURA	TOLLERANZA	SCALA
MM	+/-1	1:2

MODELLO
ABB_3T_5T
DESCRIZIONE
ABBATTITORE